Bepaling BVA of BEES

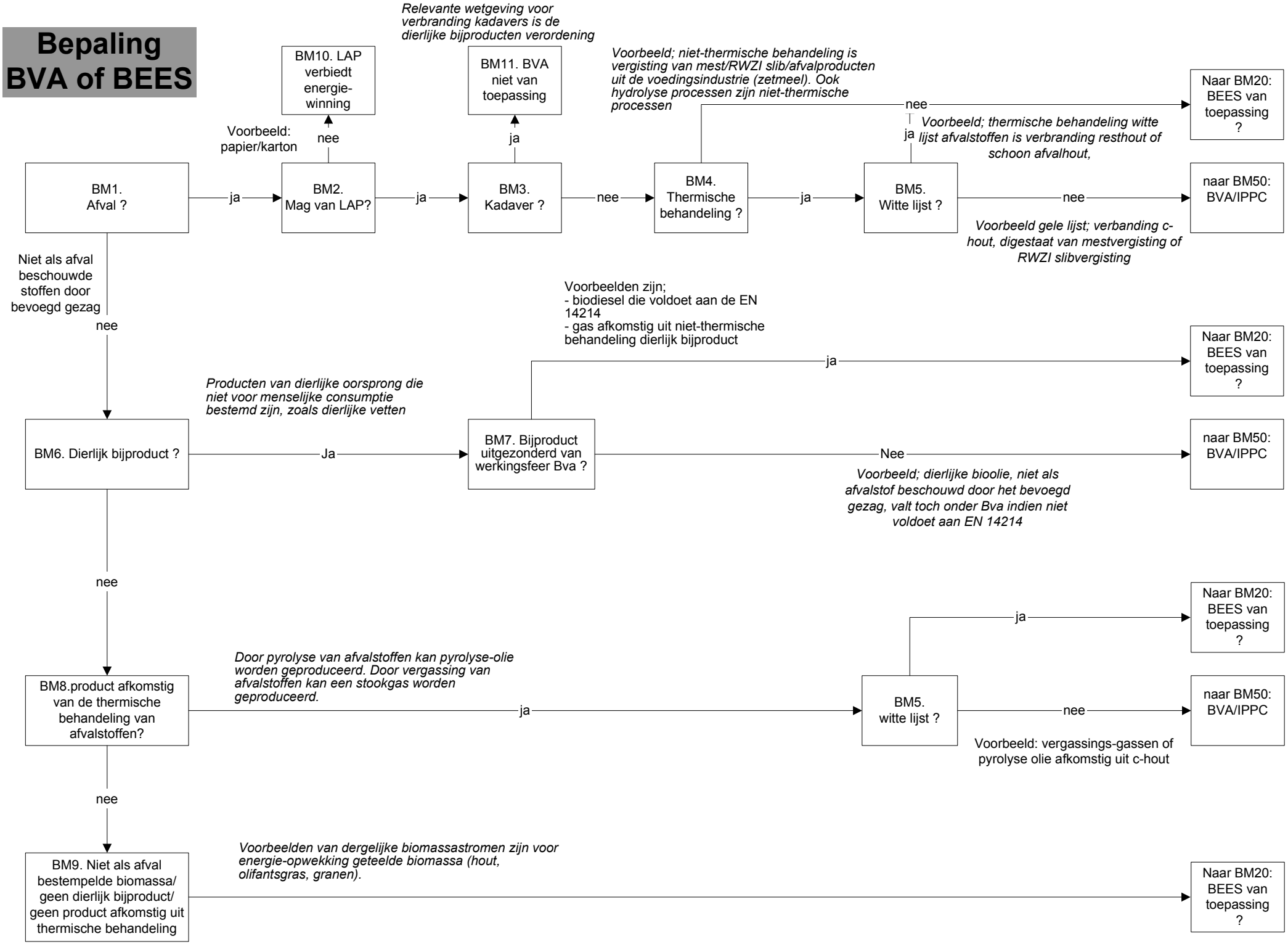

BEES van toepassing ?

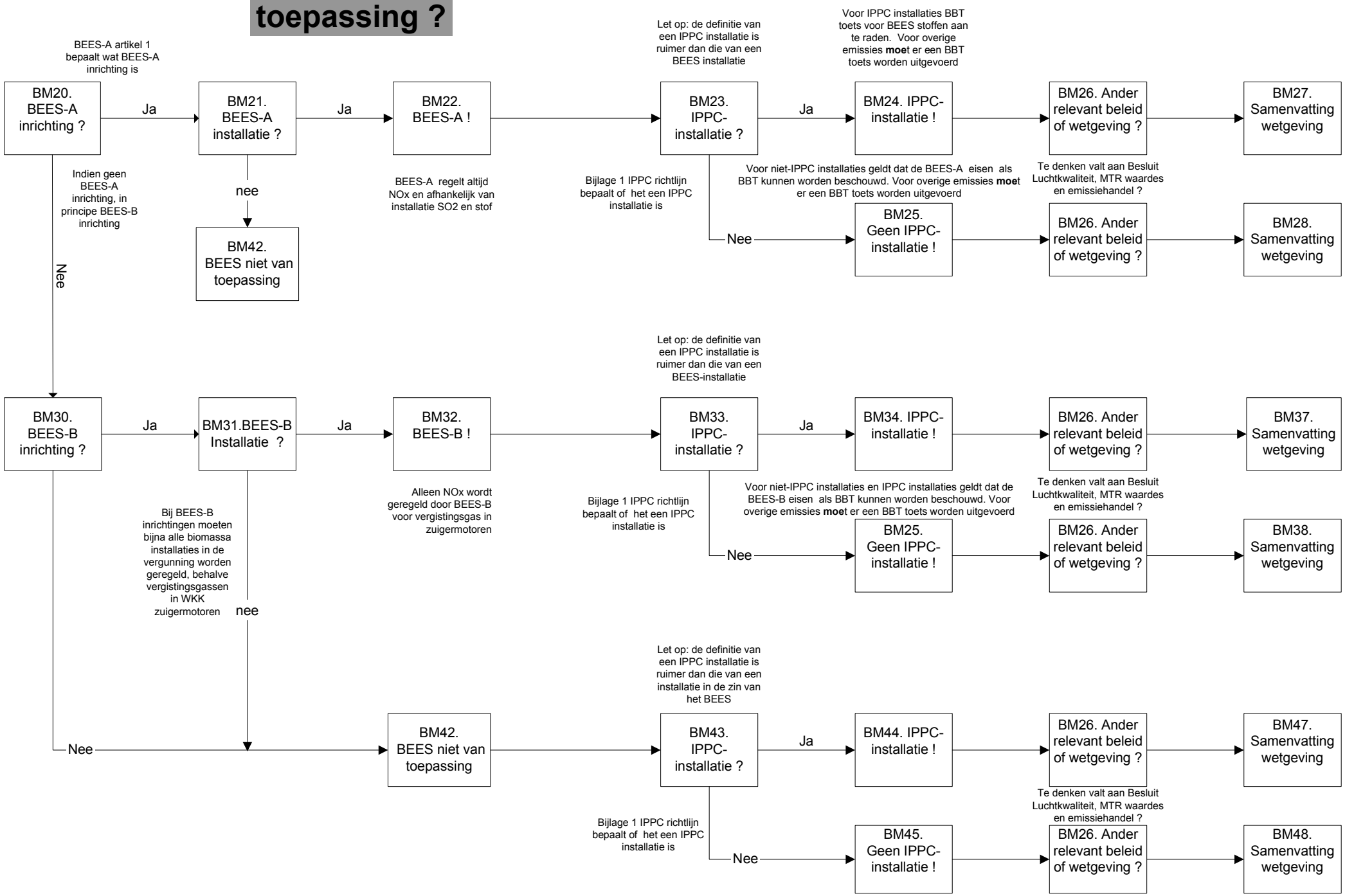

BVA

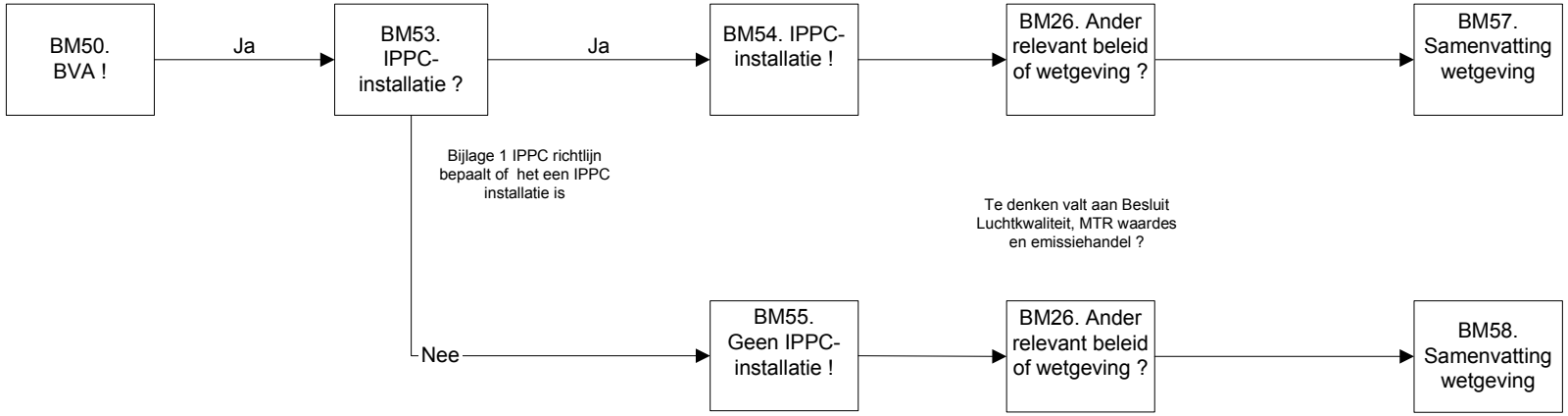
BM50. BVA !
Ja
BM53. IPPC-installatie ?
Ja
BM54. IPPC-installatie !
BM26. Ander relevant beleid of wetgeving ?
BM57. Samenvatting wetgeving
Bijlage 1 IPPC richtlijn bepaalt of het een IPPC installatie is
Te denken valt aan Besluit Luchtkwaliteit, MTR waardes en emissiehandel ?
Nee
BM55. Geen IPPC-installatie !
BM26. Ander relevant beleid of wetgeving ?
BM58. Samenvatting wetgeving